RSL161/RSL161i

Штабелер с платформой оператора для тяжелых работ с Li-ion батареей 1500 – 2000 кг

Let's grow together

LI-ION TECHNOLOGY

- Версия с начальным подъемом, обеспечивает плавное перемещение по неровным поверхностям и возможность обработки двух паллет
- Штабелер с платформой оператора для сложных задач и транспортировки грузов на большие расстояния
- Высочайшая производительность благодаря быстрому подъему, опусканию и скорости движения (11 км/ч)
- Мощная необслуживаемая литиевая батарея с быстрой зарядкой
- Новая складная платформа с амортизирующей подвеской для комфортного вождения
- Электронный усилитель руля с уменьшением скорости при поворотах, снижающий усталость при работе и повышающий безопасность
- Пропорциональное управление подъемом и опусканием вил для бережного и точного штабелирования
- Новый цветной дисплей для удобного мониторинга параметров

CE

Производитель			EP	EP
Модель			RSL161	RSL161i
Привод			Электро	Электро
Грузоподъемность	Q	кг	1600	2000
Центр загрузки	c	мм	600	600
Собственный вес		кг	1200	1340
Высота подъема	h3	мм	2915	2915
Высота поднятой мачты	h4	мм	3425	3495
Свободный ход	h5	мм	\	120
Расстояние до спинки вил	l2	мм	821	971
Общая ширина	b1/b2	мм	850	850
Размер вил	s/e/l	мм	65×170×1150	60×185×1150
Радиус разворота	Wa	мм	1560	1900
Макс.преодолеваемый уклон, с грузом/без груза		%	8/12	8/16
Скорость движения, с грузом/без груза		км/ч	9/11	9/11
Скорость подъема, с грузом/без груза		м/сек	0.2/0.26	0.2/0.26
Скорость опускания, с грузом/без груза		м/сек	0.4/0.36	0.4/0.36
Батарея напряжение/емкость		В/Ач	24/205	24/205
Расход энергии по DIN EN 16796		кВтч/ч	1.01	1.01
Скорость обработки грузов по VDI 2198		т/ч	54.4	54.4
Расход на обработку груза по VDI 2198		т/кВтч	37	37

Особенности

Высочайшая производительность для самых требовательных пользователей

RSL161 в стандартном исполнении и версии с начальным подъемом — идеальный выбор для профессионалов, которым требуется высокопроизводительный электрический штабелер. Создан для эффективной обработки грузов на больших складах и на производстве, где операторы обычно укладывают и транспортируют товары на средние и большие расстояния. Штабелер с начальным подъемом RSL161i обеспечивает плавное движение по неровным дорогам и возможность одновременной обработки двух паллет.

Построен вокруг литий ионной батареи

Оборудованная мощной литий-ионной батареей 24В 205Ач, серия RSL предлагает все преимущества литиевой технологии, которая отличается компактной конструкцией и обеспечивает длительную работу, короткое время простоя и чрезвычайно длительный срок службы батареи без необходимости обслуживания. Внешний разъем для зарядки удобен для пользователя — больше не нужно открывать аккумуляторный отсек и снимать заглушки. А время полной перезарядки может составлять менее 2 часов.

Улучшенная складная платформа оператора

Новая конструкция складной платформы оператора повышает как комфорт, так и маневренность, что делает серию RSL идеальной как для дальних поездок на больших складах, так и для использования в ограниченном пространстве. Ее амортизирующая подвеска обеспечивает плавный и устойчивый ход, снижая утомляемость оператора при длительных сменах. В сложенном состоянии штабелер становится более компактным и более управляемым, улучшая маневренность между стеллажами и узкими проходами.

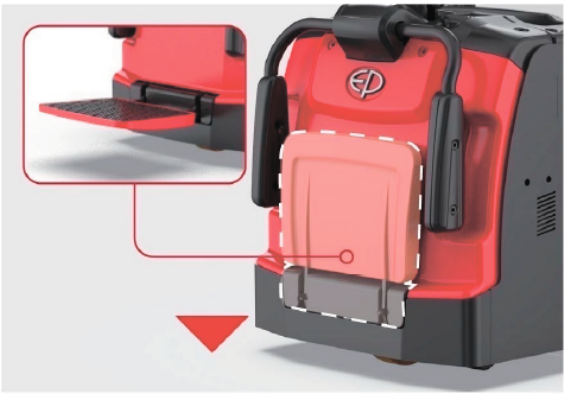

Легкое рулевое управление и интеллектуальный мониторинг

Пропорциональный электронный усилитель рулевого управления эффективно снижает утомляемость оператора, обеспечивая при этом точное и плавное управление. Для дополнительной безопасности штабелер автоматически замедляется на поворотах, повышая устойчивость и маневренность. Новый цветной дисплей обеспечивает быстрый и четкий обзор состояния грузовика и аккумулятора, и оператор может быстро отслеживать ключевую информацию. Благодаря интеллектуальному рулевому управлению и доступу к данным в реальном времени RSL161 обеспечивает большую эффективность, комфорт и безопасность при работе на складе.

Штабелер с платформой оператора для тяжелых работ 1500 – 2000 кг

RSL161/RSL161i

Отличительные признаки	1.1	Производитель			EP	EP
	1.2	Модель			RSL161	RSL161i
	1.3	Тип привода			Электро	Электро
	1.4	Тип управления			Сопровождаемый/стоя	Сопровождаемый/стоя
	1.5	Грузоподъемность	Q	кг	1600	2000
	1.5.1	Грузоподъемность с подъемом на мачте	Q_1	кг	\	1600
	1.5.2	Грузоподъемность с подъемом опорных консолей	Q_2	кг	\	2000
	1.6	Центр загрузки	c	мм	600	600
	1.8	Расстояние от оси передних колес до спинок вил	x	мм	690	690
	1.9	Колесная база	y	мм	1306	1650
Масса	2.1	Общая масса (с батареей)		кг	1200	1340
	2.2	Нагрузка на ось, с грузом передняя/задняя		кг	1050/1750	1120/1820
	2.3	Нагрузка на ось, без груза передняя/задняя		кг	690/510	760/580
Ходовая часть	3.1	Тип шин, ведущие колеса / грузовые колеса			Полиуретан	Полиуретан
	3.2	Размер шин, ведущие колеса (диаметр*ширина)		мм	230×90	Ф230x90
	3.3	Размер шин, грузовые колеса (диаметр*ширина)		мм	85×70	Ф85x70
	3.4	Размер шин, поддерживающие колеса (диаметр*ширина)		мм	130×55	Ф130x55
	3.5	Количество колёс, передние/задние (x-ведущие)		мм	1x+2/4	1x+2/4
	3.6.1	Ширина колеи, передняя приводная сторона	b_{10}	мм	634	634
	3.7.1	Ширина колеи, задняя грузовая сторона	b_{11}	мм	385	385
Габаритные размеры	4.0	Максимальный подъем	H	мм	3000	3000
	4.2	Высота мачты в сложенном виде	h_1	мм	1970	2015
	4.3	Свободный ход	h_2	мм	\	\
	4.4	Высота подъема	h_3	мм	2915	2915
	4.5	Высота разложенной мачты	h_4	мм	3425	3495
	4.6	Начальный подъем	h_5	мм	\	120
	4.9	Высота рукоятки управления в положении хода, макс./мин.	h_{14}	мм	1125/1361	1125/1361
	4.10	Высота опорных консолей	h_8	мм	\	\
	4.15	Высота опущенных вил	h_{13}	мм	90	92
	4.19	Общая длина	l_1	мм	1961	2111
	4.20	Длина до спинки каретки вил	l_2	мм	821	971
	4.21	Общая ширина	b_1/b_2	мм	850	850
	4.22	Размеры вил	s×e×l	мм	65×170×1150	60/185/1150
	4.24	Ширина каретки вил	b_3	мм	750	750
	4.25	Расстояние между вилами	b_5	мм	570	570
	4.26	Расстояние между опорными консолями	b_4	мм	\	\
	4.31	Дорожный просвет, под мачтой	m_1	мм	25	14
	4.32	Дорожный просвет, по центру колесной базы	m_2	мм	25	14
	4.34.1	Ширина прохода с поддоном 1000 x 1200 поперёк вил	Ast	мм	2430	2708
	4.34.2	Ширина прохода с поддоном 800 * 1200 вдоль вил	Ast	мм	2400	2602
	4.35	Радиус поворота	Wa	мм	1560	1900
Производительность	5.1	Скорость хода, с/ без груза		км/ч	9/11	9/11
	5.2	Скорость подъема, с/ без груза		м/сек	0.2/0.26	0.2/0.26
	5.3	Скорость опускания, с/ без груза		м/сек	0.4/0.36	0.4/0.36
	5.8	Максимальный преодолеваемый уклон, с/без груза		%	8/12	8/16
	5.10	Тип рабочего тормоза			Электромагнитный	Электромагнитный
Электродвигатель	6.1	Тяговый двигатель, тест S2 60 мин		кВт	3	3
	6.2	Двигатель подъема, тест S3 15%		кВт	4.5	4.5
	6.4	Напряжение/номинальная емкость батареи		В/Ач	24V/205AH	24V/205AH
	6.5	Вес батареи		кг	72	72
	6.6	Расход энергии по DIN EN 16796		кВтч/ч	1.01	1.01
	6.7	Скорость обработки грузов по VDI 2198		т/ч	54.4	54.4
	6.8	Расход на обработку груза по VDI 2198		т/кВтч	37	37
Доп. характер.	8.1	Тип привода			AC	AC
	10.5	Тип рулевого управления			Электронный	Электронный
	10.7	Уровень шума на месте оператора		dB(A)	74	74
	15.1	Выходной ток зарядного устройства)		A	100	100

RSL161

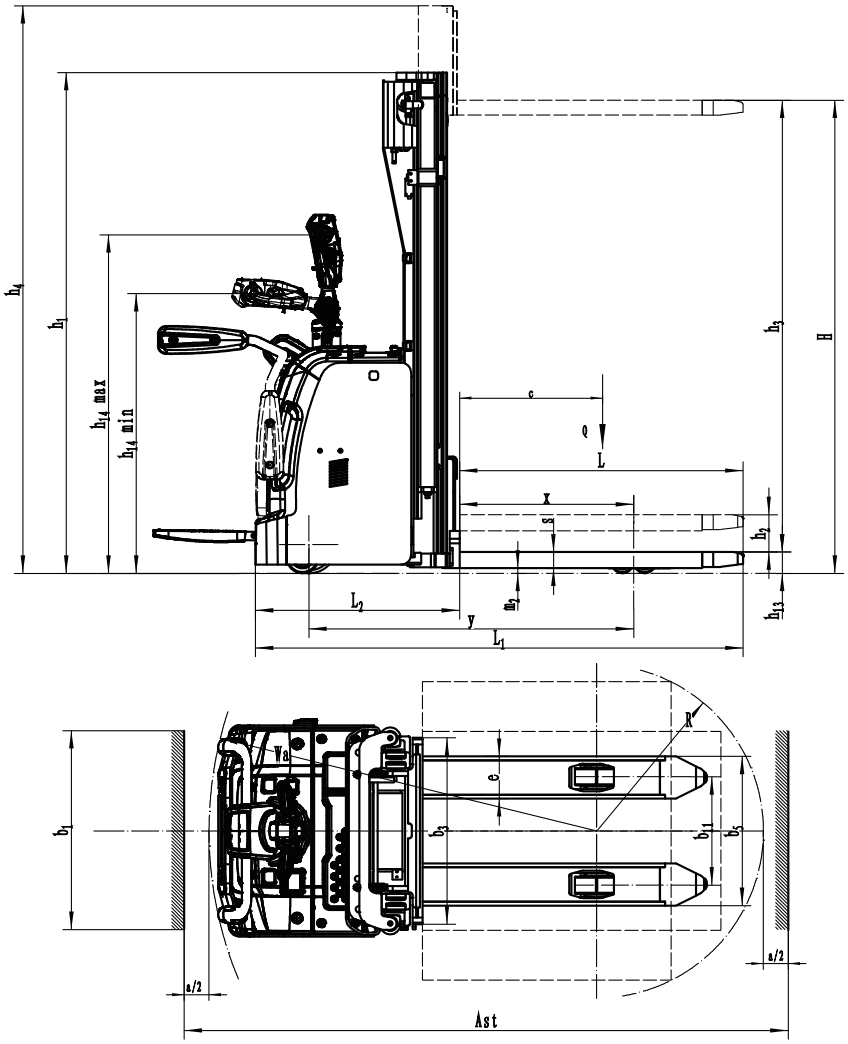

RSL161i

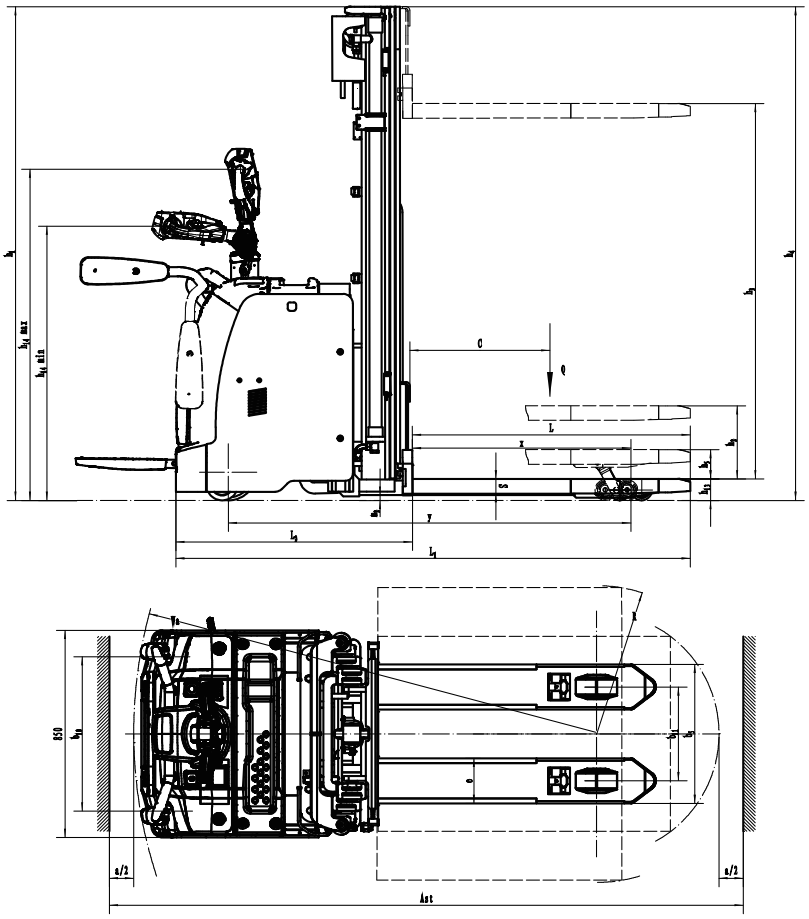

Вариант мачты:

Тип мачты	Высота подъема h3+h13(мм)	Высота сложенной мачты (h1)	Свободный ход (h2)	Высота разложенной мачты (h4)
2 секционная без свободного хода	2600	1815	\	3095
	3000	2015	\	3495
	3300	2185	\	3835
	3600	2312	\	4089
	3900	2462	\	4389
	4150	2592	\	4649
2 секционная со свободным ходом	2650	1815	1320	3118
	2950	1962	1470	3412
	3250	2115	1620	3718
3 секционная со свободным ходом	4000	1820	1345	4445
	4500	2020	1545	4945
	4800	2115	1645	5245
	5000	2185	1715	5445
	5500	2385	1915	5945

Падение остаточной грузоподъемности RSL161

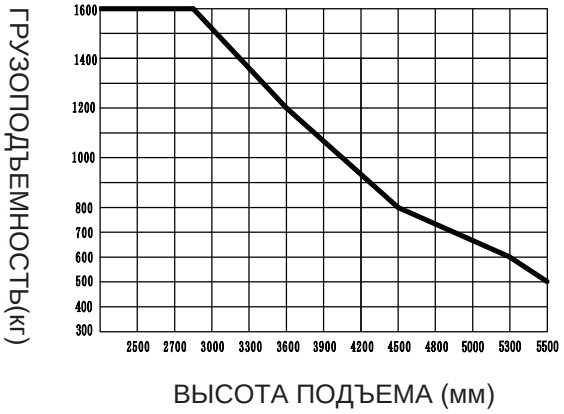

Падение остаточной грузоподъемности RSL161i

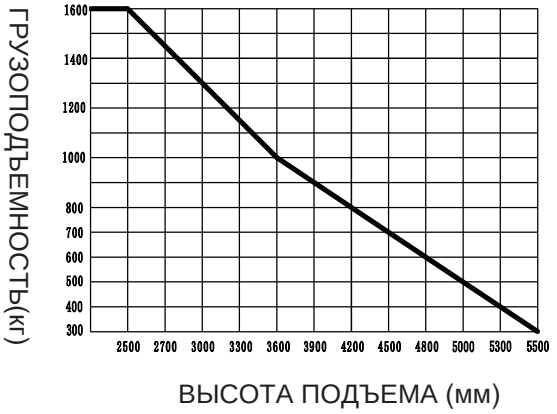

Опции:

Опции	RSL161	RSL161i
Размер вил	●570*1150 ○685*1150 ○570*1000 ○685*1000 ○570*1220 ○685*1220	●570*1150 ○685*1150 ○570*1000 ○685*1000 ○570*1220o685*1220
Тип подвилочных роликов	●Двойные	●Двойные
Материал подвилочных роликов	●Полиуретан	●Полиуретан
Материал тягового колеса	●Полиуретан ○Полиуретан с протектором ○Резина	●Полиуретан ○Полиуретан с протектором ○Резина
Емкость батареи	○205Ач (Li-ion) ○280Ач (Li-ion)	○205Ah (Li-ion) ○280AH（Li-ion)
Зарядное устройство	○24В-50А Внешнее (Li-ion) ○24В-100А Внешнее (Li-ion)	○24В-50А Внешнее (Li-ion) ○24В-100А Внешнее (Li-ion)
Индикатор заряда батареи	•Со счетчиком моточасов (Bluetooth)	• Со счетчиком моточасов (Bluetooth)
Поддерживающие колеса	• Да и не может быть изменено	• Да и не может быть изменено
Сигнал движения задним ходом	• Нет ○Да и не может быть изменено	• Нет ○Да и не может быть изменено
USB разъем	• Да и не может быть изменено	• Да и не может быть изменено
Телематика	• Нет ○Да и не может быть изменено	• Нет ○Да и не может быть изменено
Снижение скорости в повороте	• Да и не может быть изменено	• Да и не может быть изменено
Подогрев литий-ионной батареи	• Нет ○Да и не может быть изменено	• Нет ○Да и не может быть изменено
Снижение скорости с поднятым грузом	• Да и не может быть изменено	• Да и не может быть изменено
Доступ оператора	• Pin код ○Карта доступа	• Pin код ○Карта доступа
Электронный контроль скорости подъема и опускания	• Да и не может быть изменено	• Да и не может быть изменено
Тип управления подъемом	• Пропорциональный подъем	• Пропорциональный подъем
Пояснения: ●Стандарт o Опция - Недоступно		